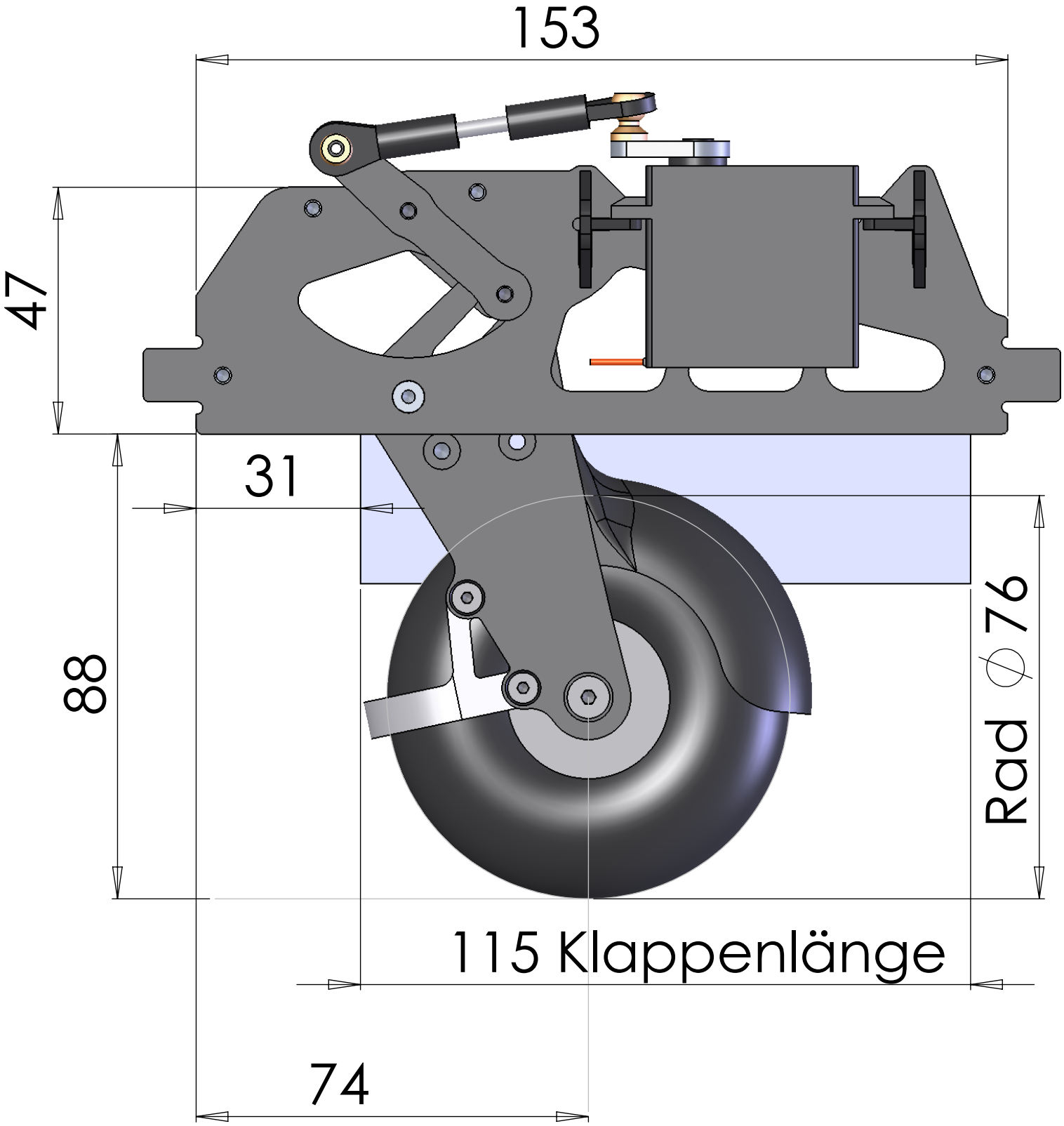
153
47
31
88
Rad ∅76
115 Klappenlänge
74

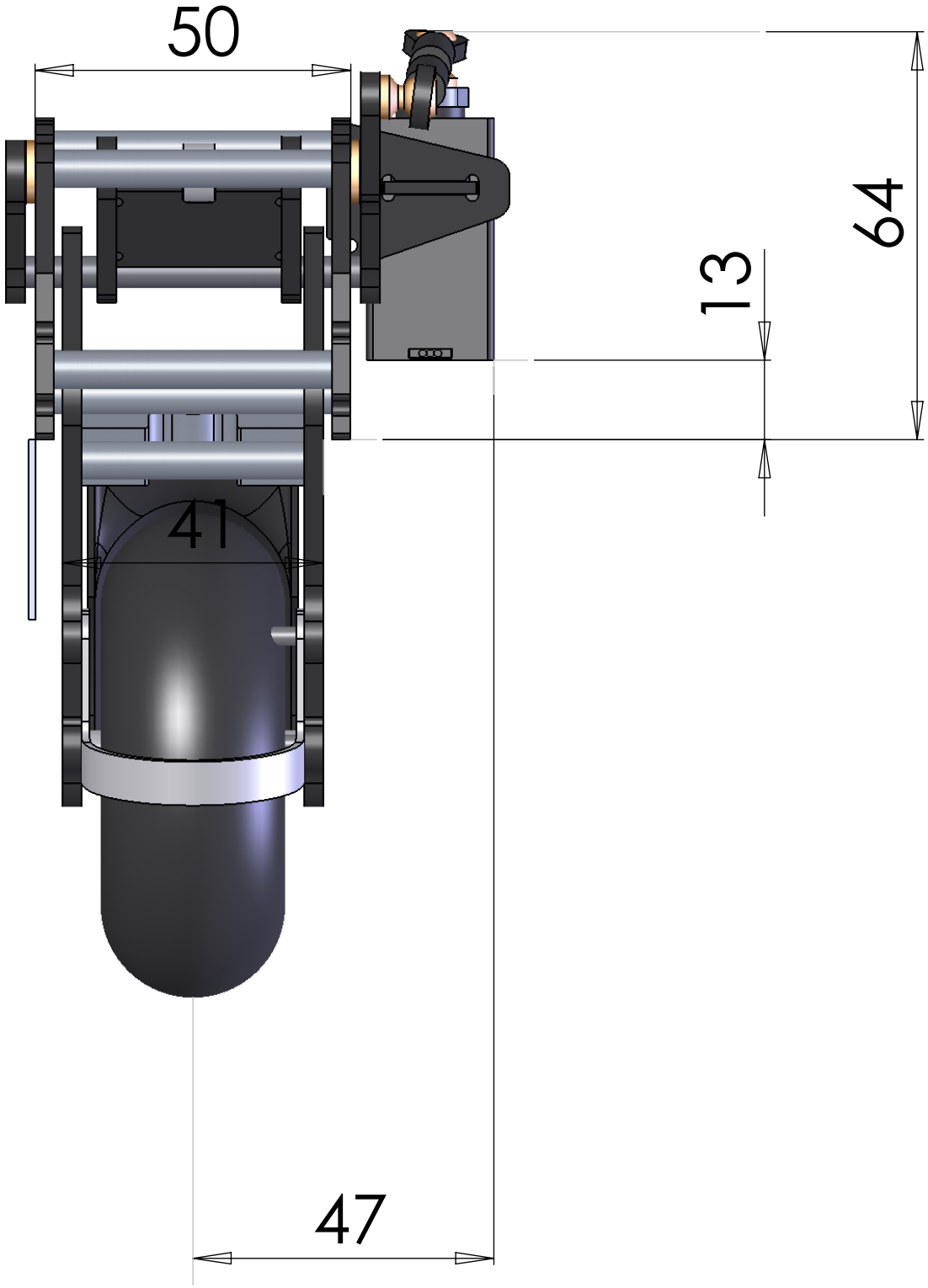
50
64
13
41
47

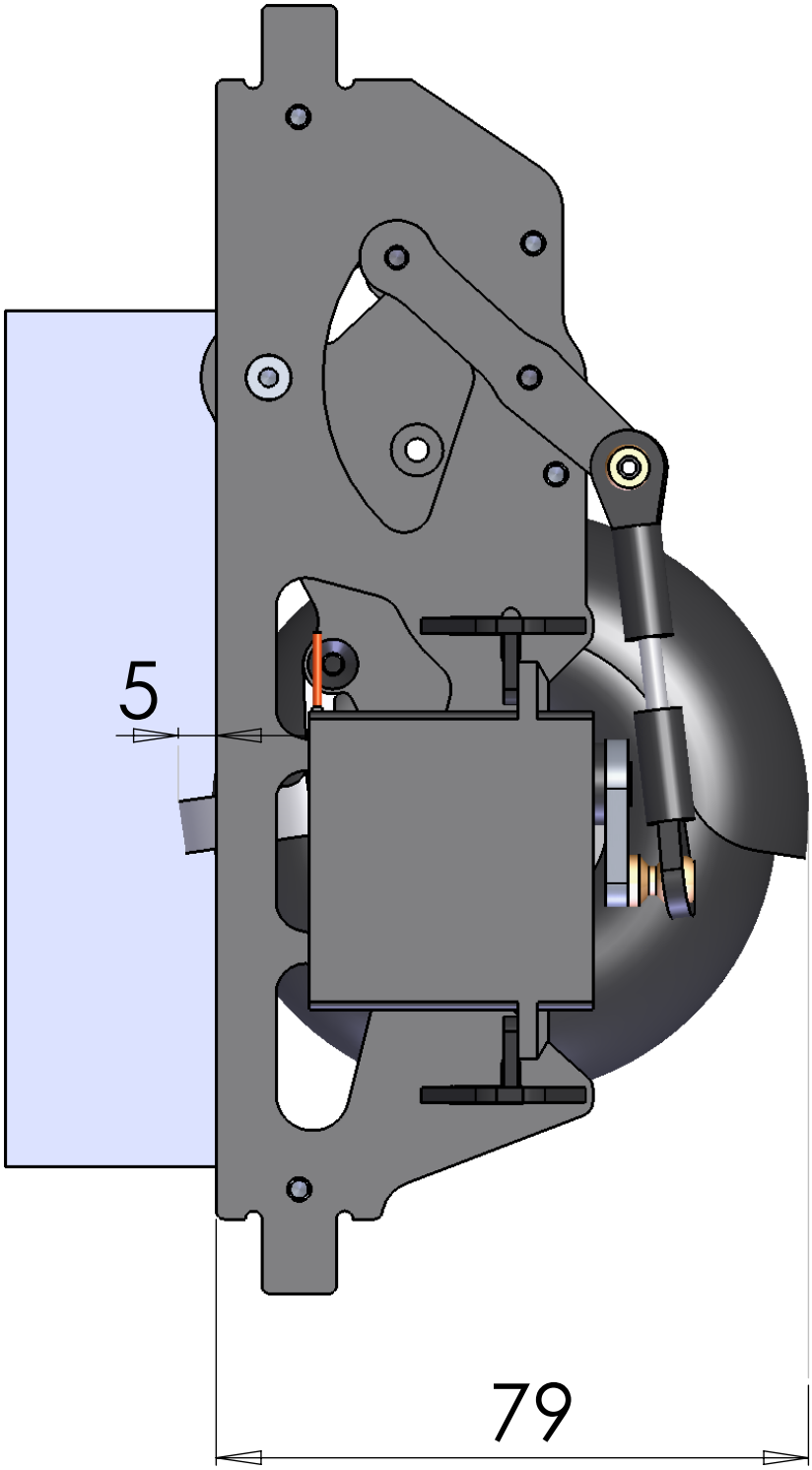
5
79